ADJ TOURING CASE
4x Vizi QWash / HexWash

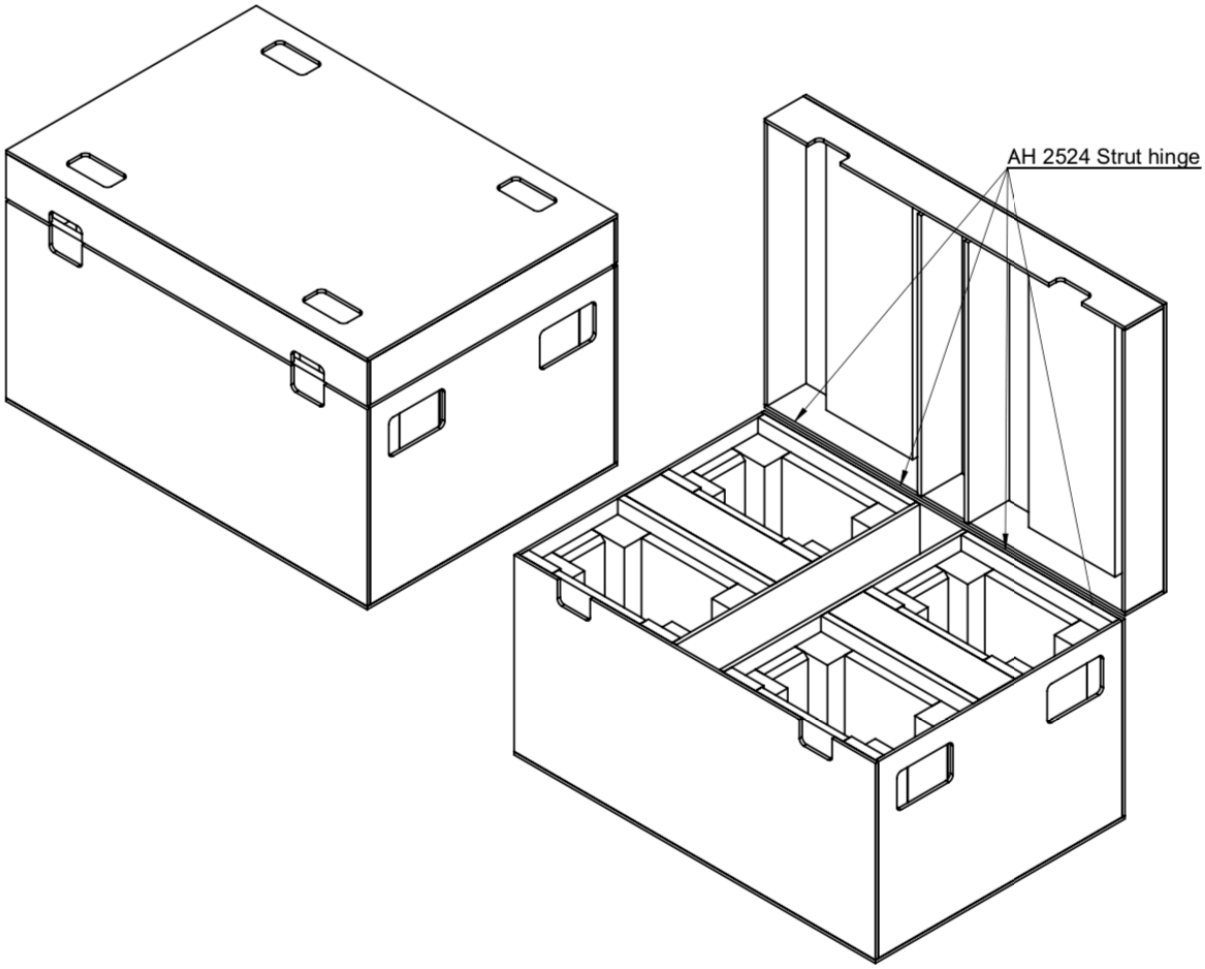

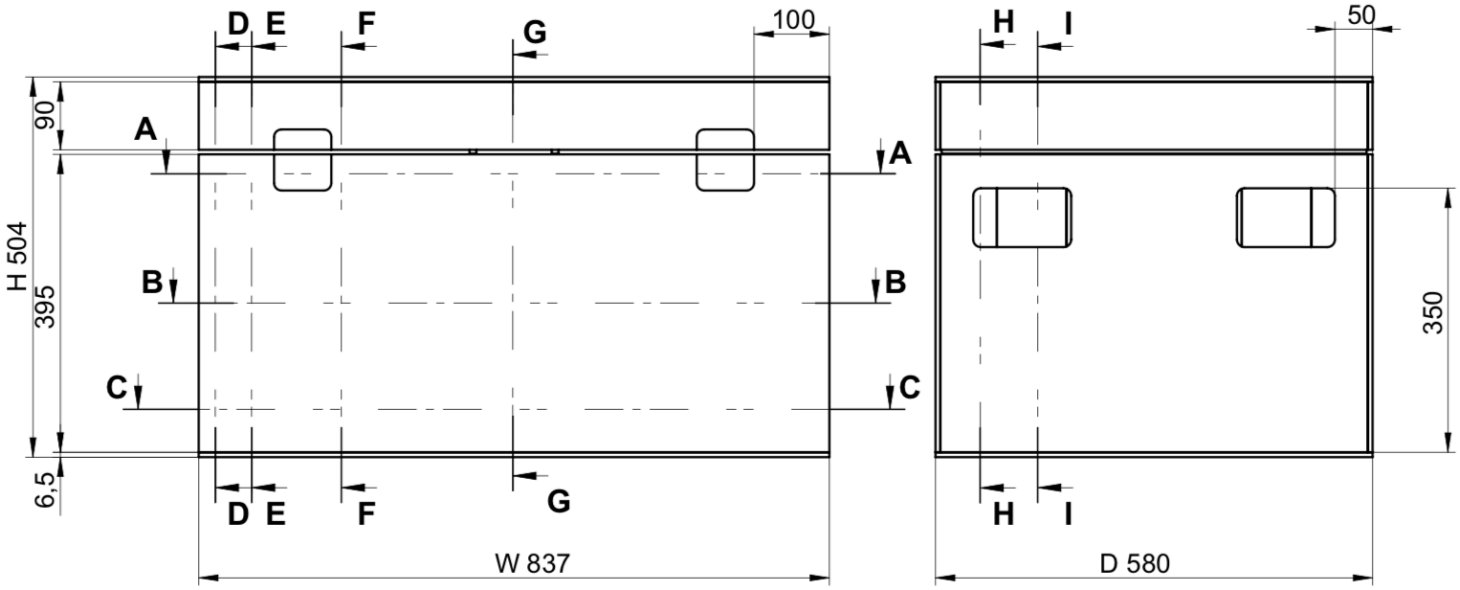

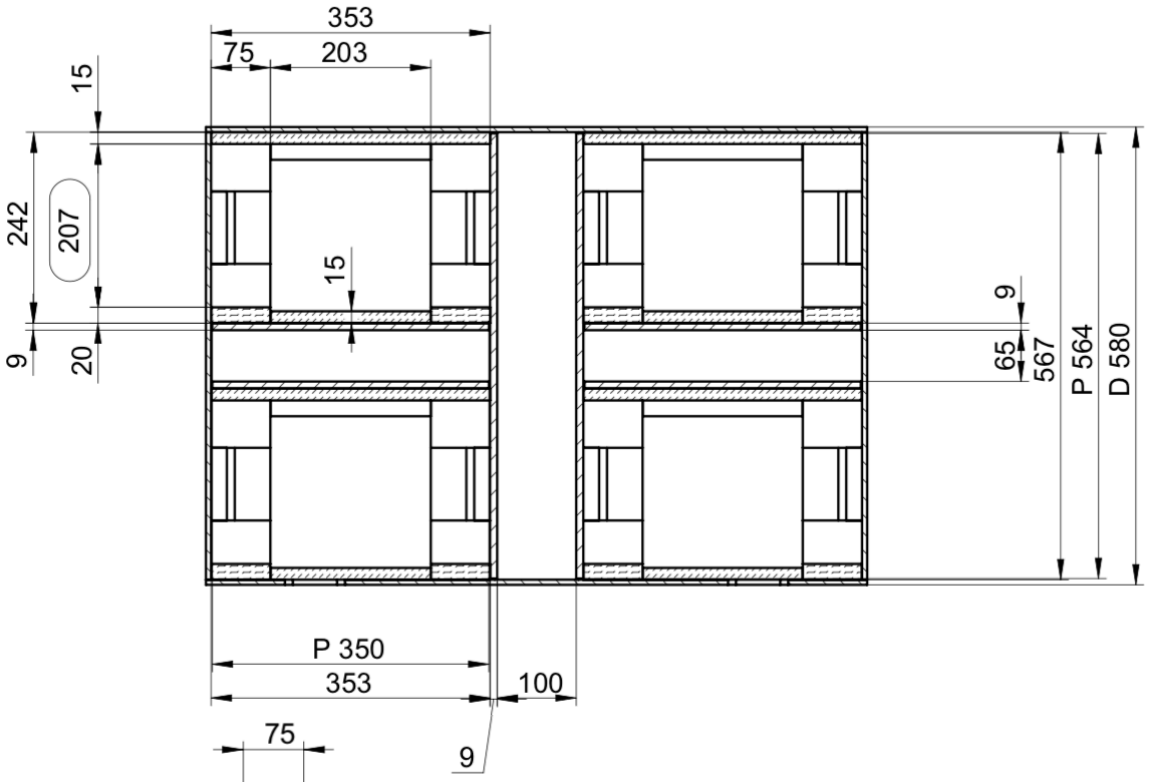
353
75
203
15
242
207
15
9
20
9
65
567
P 564
D 580
P 350
353
100
9

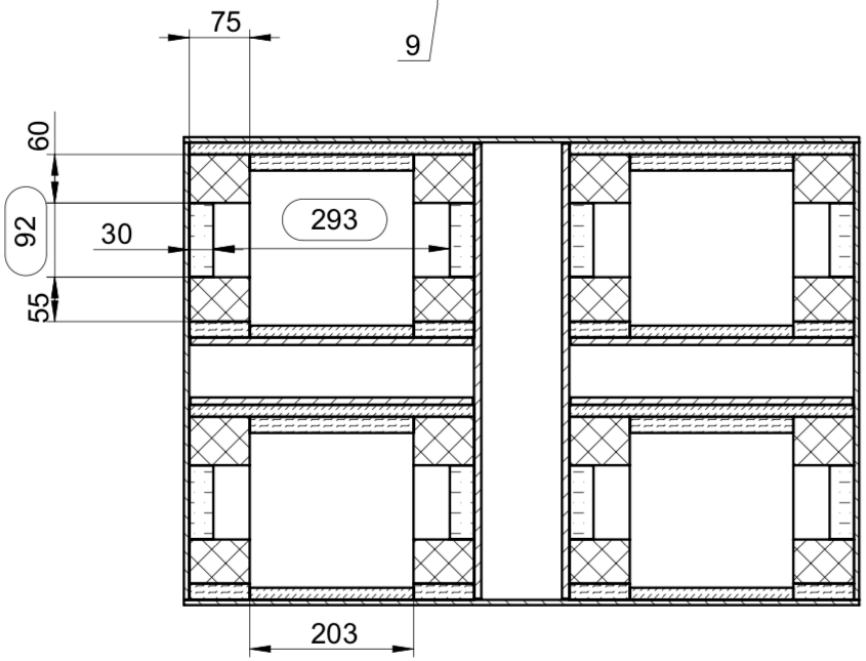
75
60
92
30
293
55
203

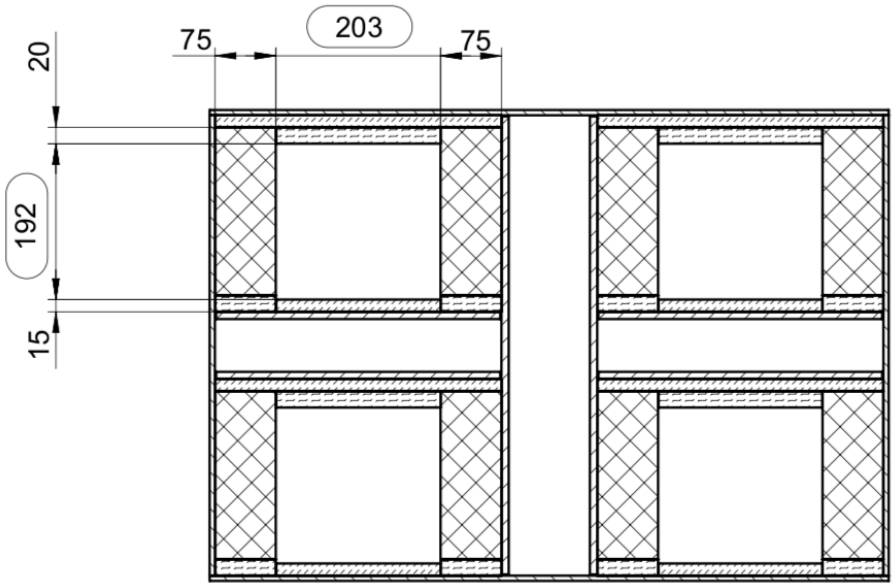
203
75
75
20
192
15

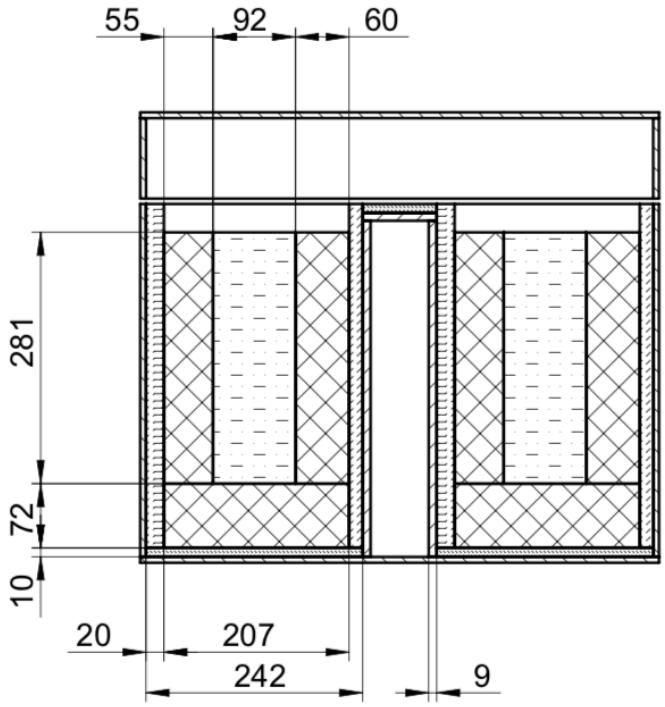
55
92
60
281
72
10
20
207
242
9

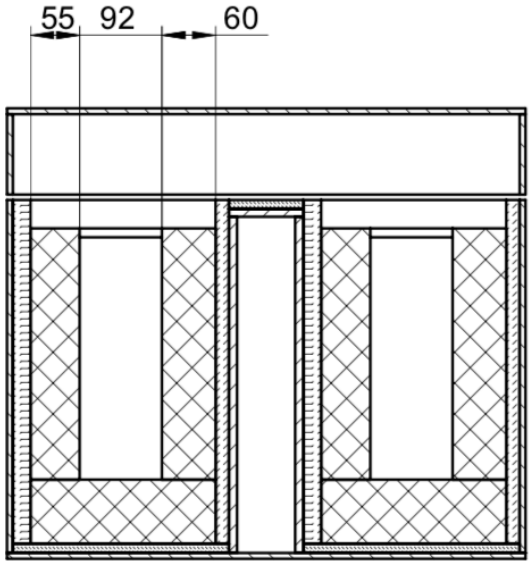
55
92
60

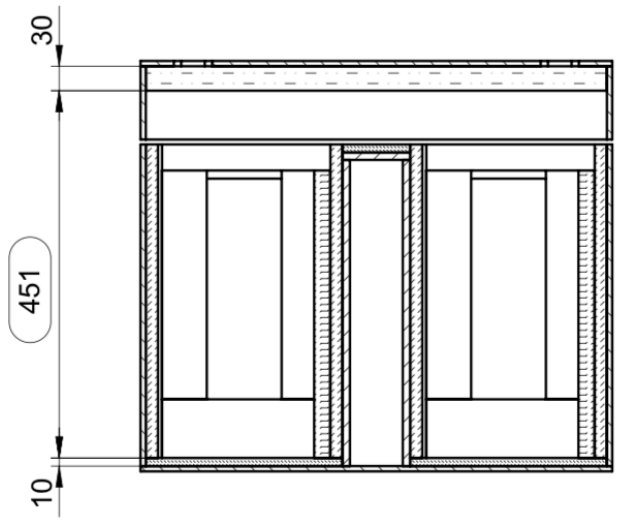
30
451
10

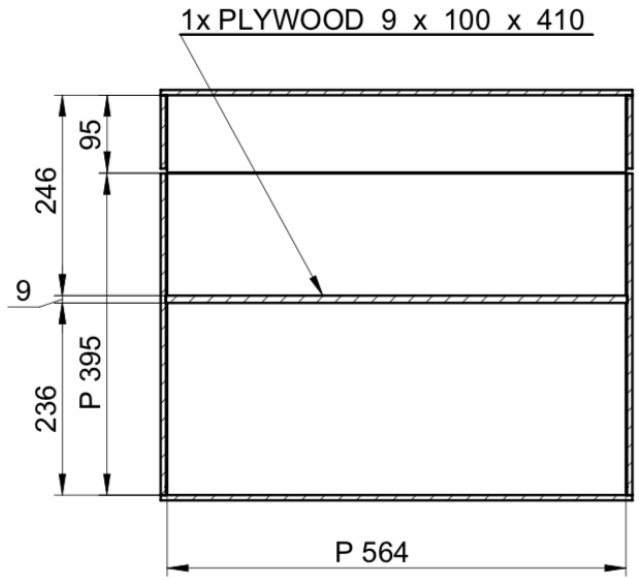
1x PLYWOOD 9 x 100 x 410
95
246
9
236
P 395
P 564

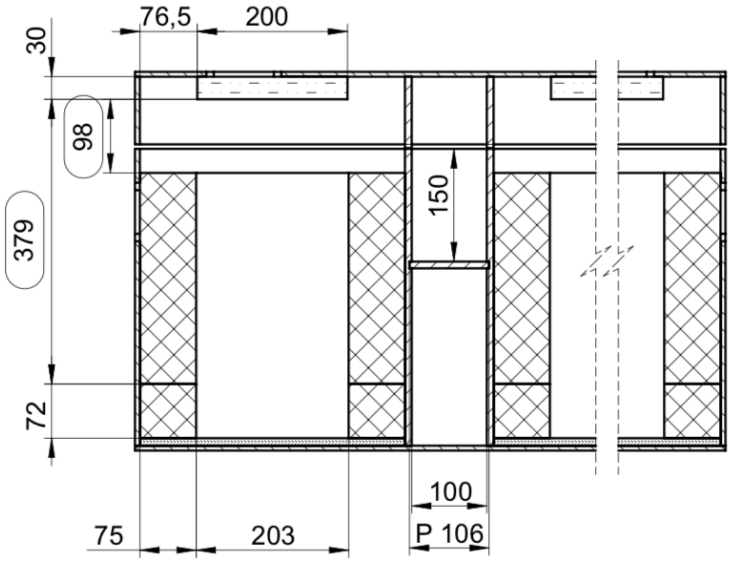
76,5
200
30
98
379
150
72
100
75
203
P 106

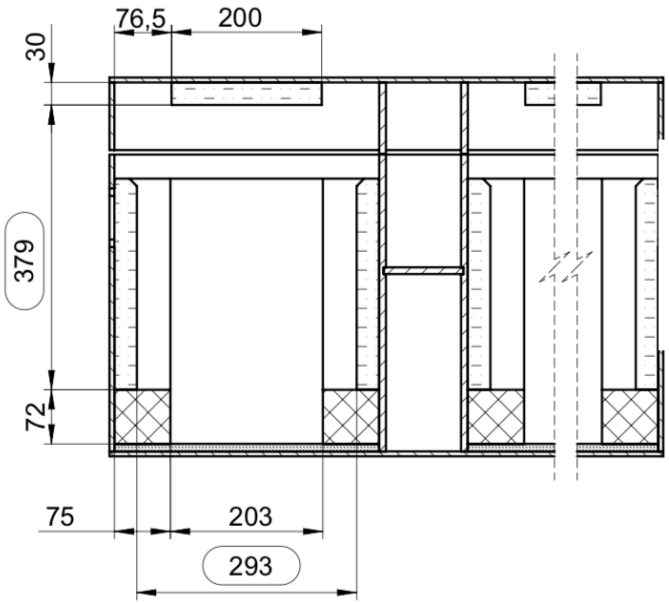
76,5
200
30
379
72
75
203
293